КП027-300-018

Rz80

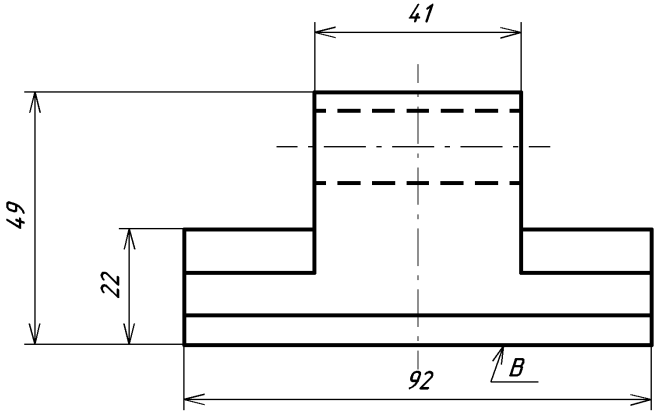

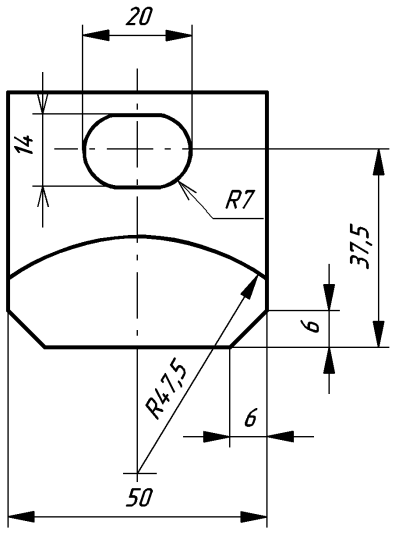

А

Б-Б (2:1)

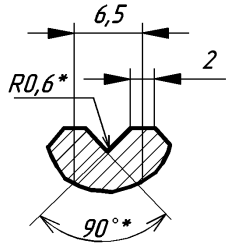

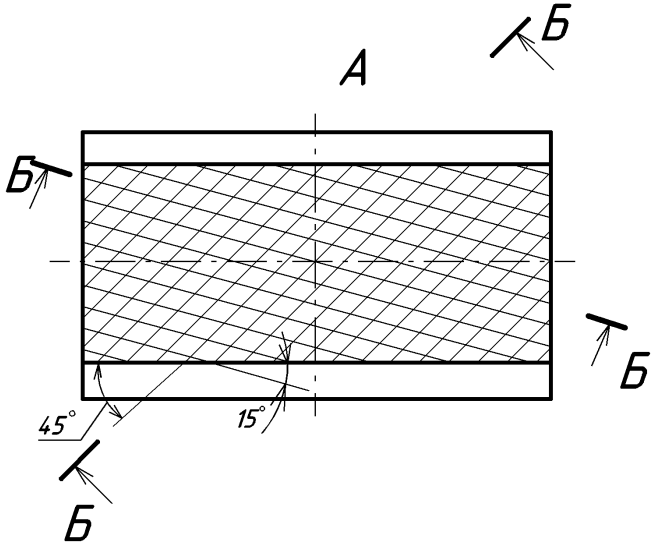

1. Гр. IV – КП28 ОСТ 5.9125-84.
2. Поверхн. В h 2...4мм; 45...50 $HRC_э$.
3. Неуказанные предельные отклонениянаразмеров: H14, h14, $\pm \frac{IT14}{2}$.
4. * Размеря для инструмента.

					КП027-300-018		
Изм.	Лист	№ докум.	Подп.	Дата			
Разраб.					Башмак	Лит.	Масса	Масштаб
Пров.						И	1,3	1:1
Т.контр.						Лист	Листов 1	
Н.контр.					Сталь 45-а ГОСТ 1050-88			
Утв.								

Перв. примен

Справ. №

Подп. и дата

Инв. № дубл.

Взам. инв. №

Подп. и дата

Инв. № подл.